Meibesplus

Опросный лист для подбора гелиосистемы

Объект

Наименование объекта_____

Месторасположение (область)_____

Фирма_____

Контактное лицо_____

Тел._____ e-mail _____

Данные по крыше объекта, на которой будут установлены коллектора

Ориентация по сторонам света

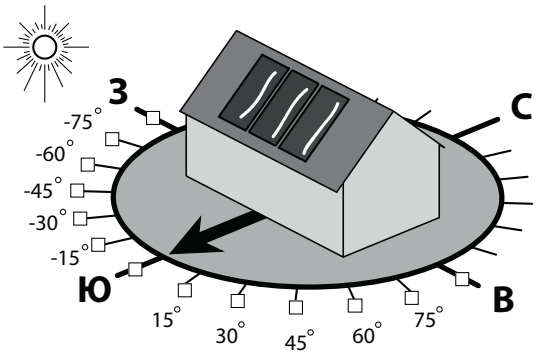

Размеры и угол наклона

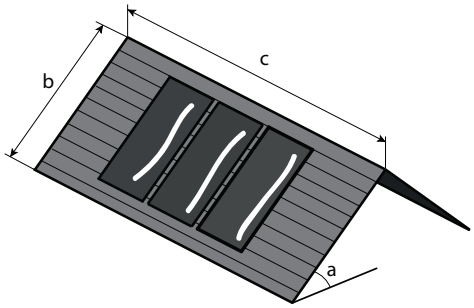

a = _____град.
b=_____ м.
c=_____м.

☐ плоская крыша

Назначение гелиосистемы

☐ приготовление санитарной горячей воды
☐ приготовление санитарной горячей воды/подогрев бассейна
☐ приготовление санитарной горячей воды/подогрев бассейна/поддержание отопления
☐ прочее_____

Данные по горячей воде

☐ **Односемейный дом**

1. Количество жильцов _____чел.
2. Дневное потребление воды (45 ^{0}C)на человека:

☐ 50 л (душ эконом) ☐ 70 л (душ стандарт) ☐ 120 л (ванная эконом)

☐ **Многоквартирный дом/гостиница**

1. Количество квартир/номеров _____ шт.
2. Среднее кол-во жильцов в квартире/номере_____ чел.
3. Средняя/максимальная мощность по ГВС на дом _____/_____кВт.

Данные по бассейну

☐ **Открытый бассейн** ☐ **Закрытый бассейн**

Тип укрытия_____

Длина_____м, Ширина _____м, Глубина _____м

Температура воды в бассейне: _____^{0}C (стандарт 26 ^{0}C)

☐ **Производство/спортзал**

1. Общее кол-во моющихся за день, _____ чел.
2. Среднее кол-во моющихся за смену, _____ чел.

Данные по отоплению

1. Отапливаемая площадь дома _____м^2 ;
2. Площадь тёплого пола _____м^2 ;
3. Как утеплён Ваш дом?

☐ Отлично (минвата, пенопласт >15 см) ☐ Хорошо (минвата, пенопласт 5...15 см) ☐ Вообще не утеплён

4. Основной источник тепла (котёл, тепловой насос и т.д.) и его мощность_____
_____

5. Годовое потребление энергоносителя (газ, ж/т, электричество) _____, тариф _____
(если необходим просчёт окупаемости)

Запрос высылать на e-mail: info@meibes.ua или факс: +38 (044) 536-01-18